We reserves all rights in this document and it's subject matter.
The recipient hereby acknowledges these rights and assures the use of this document only for the purpose it was delivered. © ALBA-KRAPF AG

Dieses Dokument ist unser geistiges Eigentum. Es darf ohne unsere ausdrückliche Genehmigung weder kopiert, vervielfältigt oder verwertet, noch an Dritte weitergegeben werden. Zuwiderhandlung ist strafbar und wird strafrechtlich verfolgt. Copyright reserved! © ALBA-KRAPF AG

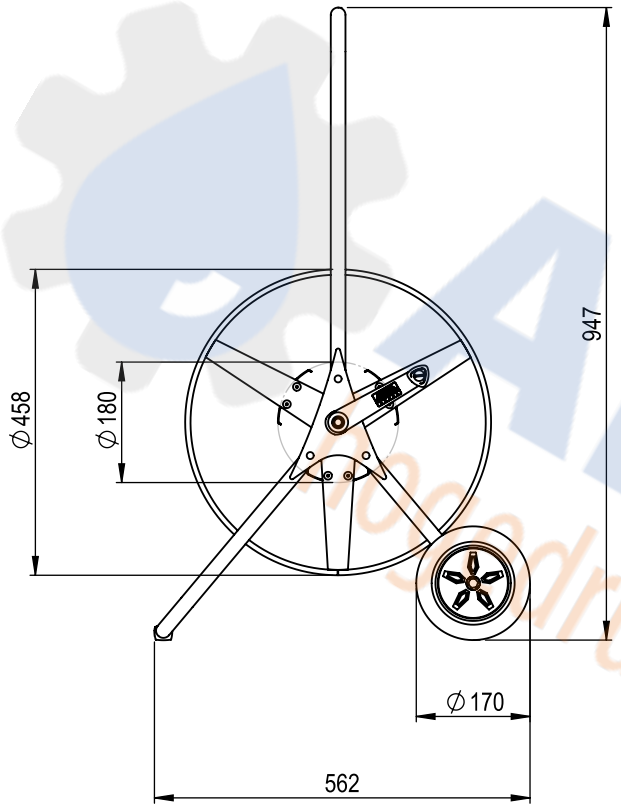

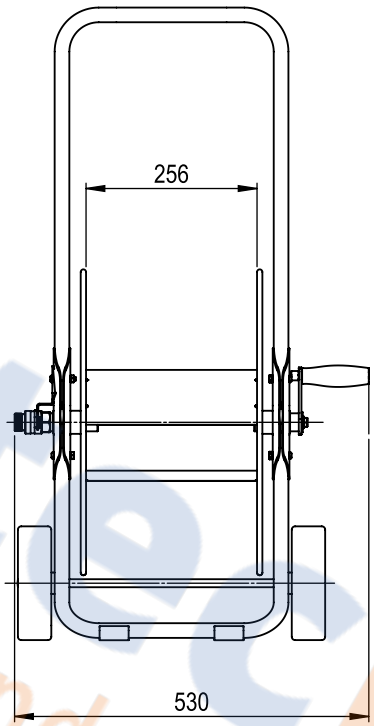

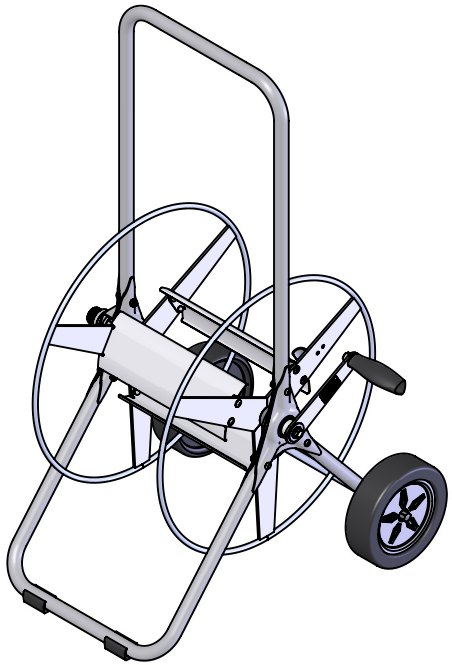

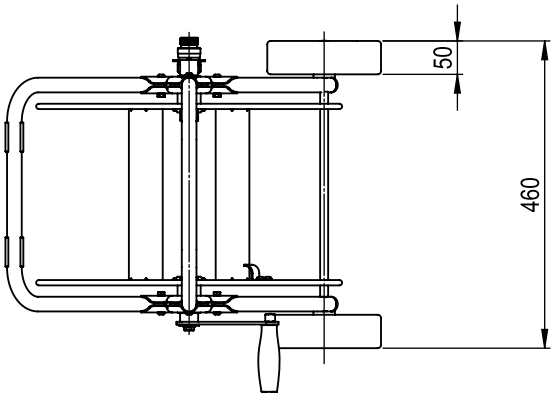

Artikel-Nr.:	28817 ohne Schlauch 28818 mit Schlauch
Arbeitsdruck:	max. 25bar
Temperatur Wasser- und Dampf:	max. 100°C
Gewichte:	8,5 kg ohne Schlauch 13,5 kg mit Schlauch
1/2"-Schlauch:	100m
5/8"-Schlauch:	80m
3/4"-Schlauch:	50m
Wasseranschluss:	3/4"
Material:	St.37
Oberfläche:	galv.verzinkt blau
Dreharmatur:	Messing vernickelt

Verpackungsmasse LxBxH
557mm x 482mm x 543mm

Änderungen		Änderungen	Erstellt	20.01.2015	Par
			Geprüft		-
			Freigegeben		-
			Auftrags-Nr.		
Ohne sep. Stückliste -	Verwendungsbereich, Projekt		Status		
Sep. Stückliste gleicher Nr. -	Silver II		Ursprung		
Sep. Stückliste anderer Nr. -	Sach- / Artikel-Nr. 28817 & 28818		Ersatz für		

Massstab: 1:8
Format: A3
Blatt / Anz.: 1 / 1

ALBA KRAPF
www.alba-krapf.ch

Benennung: Datenblatt Silver II

Zeichnungs-Nr.: 28817 / 28818
Index

CAD-System: SolidWorks

Plotdatum: 21.02.2017

AlteciPartsPoedrukonderdelen & accessoires